Lave-mains
Cube

Finition laqué ou mélaminé
L 40 x H 65,5 x P 22 cm

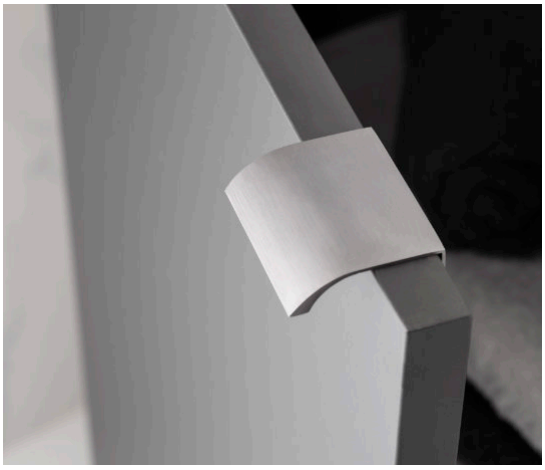

Coloris Anthracite mat

#MEUBLEZ VOUS FRANÇAIS

culina
cuisines ▪ salles de bains

Lave-mains
Cube

DIMENSIONS :
L 40 x H 60,5 x P 22 cm

Coloris Anthracite mat

Coloris bois :

Chamonix

Zermatt

Chêne Bardolino

Blanc Brillant

Glacé Gris

Bois scié Gris

Chêne Clair

Bois scié Blanc

Coloris laqués (mat ou brillant) :

Blanc brillant

Anthracite brillant

Noir mat

Blanc mat

Anthracite mat

① Meuble : Porte réversible

Lave-Mains 1 porte
L 40 cm – H 55 cm – Prof 22 cm :

- Meuble livré monté – étagère intérieure
- Vide sanitaire
- Porte avec ouverture droite ou gauche (à définir au montage)
- Fermeture silencieuse avec charnières amorties

Gamme de couleurs disponible sur www.culina.fr

② Lave-mains céramique

L 40 cm - H 5,5 cm - Prof. 22 cm
Vasque en céramique sanitaire émaillée sur les 4 faces, donc réversible pour positionnement de la robinetterie à droite ou à gauche de la vasque.
Trou de robinet latéral.
Finition blanc brillant

③ Miroir

Miroir sur panneau d'accrochage dimensions L 35 cm x H 56,5 cm

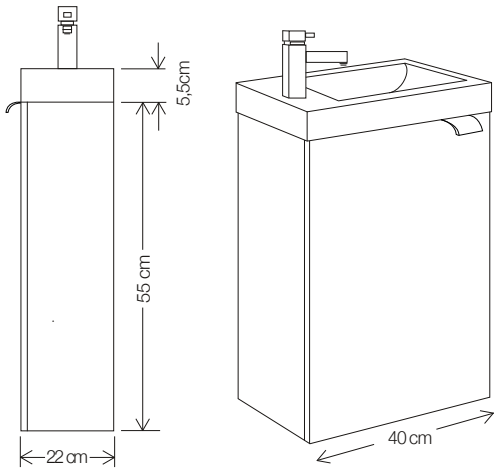

en-route-communication.com

S.A.S. SPMB CULINA - 118, rue de l'Initiative - ZA des Bousquets - 83390 CUERS
spmb@culina.fr - Tél. + 33 (0)4 94 13 81 00 - www.culina.fr
SAS au capital de 300 000 € - SIRET 809 260 458 000 25 - APE 4759A
TVA intracommunautaire FR 08 809 260 458

culina
cuisines ▪ salles de bains