Meuble Newport

- L 70 ou 80 : 2 tiroirs - 1 vasque
- L 120 cm : 2 tiroirs - 1 vasque

Lave-mains assortie
au coloris du meuble

Meuble présenté en L 140 cm - Miroir rétro-éclairé - Coloris Anthracite mat

#MEUBLEZ VOUS FRANÇAIS

culina
cuisines ▪ salles de bains

Meuble Newport

DIMENSIONS :
- L 70 ou 80 : 2 tiroirs - 1 vasque
- L 120 cm : 2 tiroirs - 1 vasque

Meuble présenté en L 140 cm - Miroir rétro-éclairé - Coloris Anthracite mat

Plan Mineral Solid L 80 cm

Tiroir métallique sortie totale
Poignée filante

Colonne 1 porte miroitée

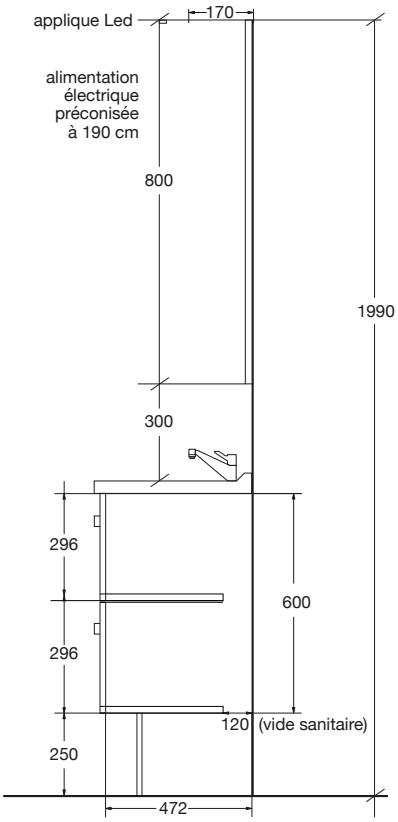

① **MEUBLE** sur pieds ou sur socle
Meuble en mélaminé 19 mm
Tiroir métallique sortie totale - Poignée filante
Gamme de couleurs disponible sur www.culina.fr

② **PLANS VASQUES**
Plan Mineral Solid (Type Corian)
L 70, 80 cm et L 120 cm : 1 vasque - Profondeur 51,5 cm
Finition blanc mat

③ **CHOIX DU MIROIR**
Miroir rétroéclairé H 80 cm

④ **COLONNES**
H 168 - L 35 cm - Prof. 35 cm. Existe dans les coloris laqués.
Colonne porte pleine : 2 portes - 6 étagères
Colonne miroitée : 1 porte - 4 étagères en verre.

⑤ **LAVE-MAIN (assorti au coloris du meuble)**
L 40 cm – H 55 cm – Prof 22 cm
(Voir fiche *Cube Lave-main)*

en-route-communication.com

S.A.S. SPMB CULINA - 118, rue de l'Initiative - ZA des Bousquets - 83390 CUERS
spmb@culina.fr - Tél. + 33 (0)4 94 13 81 00 - www.culina.fr
SAS au capital de 300 000 € - SIRET 809 260 458 000 25 - APE 4759A
TVA intracommunautaire FR 08 809 260 458

culina
cuisines ▪ salles de bains