Meuble Colorado

- L 70, 80 et 110 cm : 2 tiroirs - 1 vasque
- L 120 : 2 tiroirs - 1 ou 2 vasques
- L 140 : 4 tiroirs - 2 vasques

Plan Prismalite
Range cosmétiques

Meuble L 80 cm sur socle
Miroir H 110 cm - Coloris Blanc brillant

Meuble 140 cm sur socle - Miroir H 110 cm - Coloris mélaminé Blanc brillant

#MEUBLEZ VOUS FRANÇAIS

culina
cuisines ▪ salles de bains

Meuble Colorado

DIMENSIONS :
- L 70, 80 et 110 cm : 2 tiroirs - 1 vasque
- L 120 : 2 tiroirs - 1 ou 2 vasques
- L 140 : 4 tiroirs - 2 vasques

Meuble L 80 cm sur pieds
Miroir H 110 cm - Coloris Blanc brillant

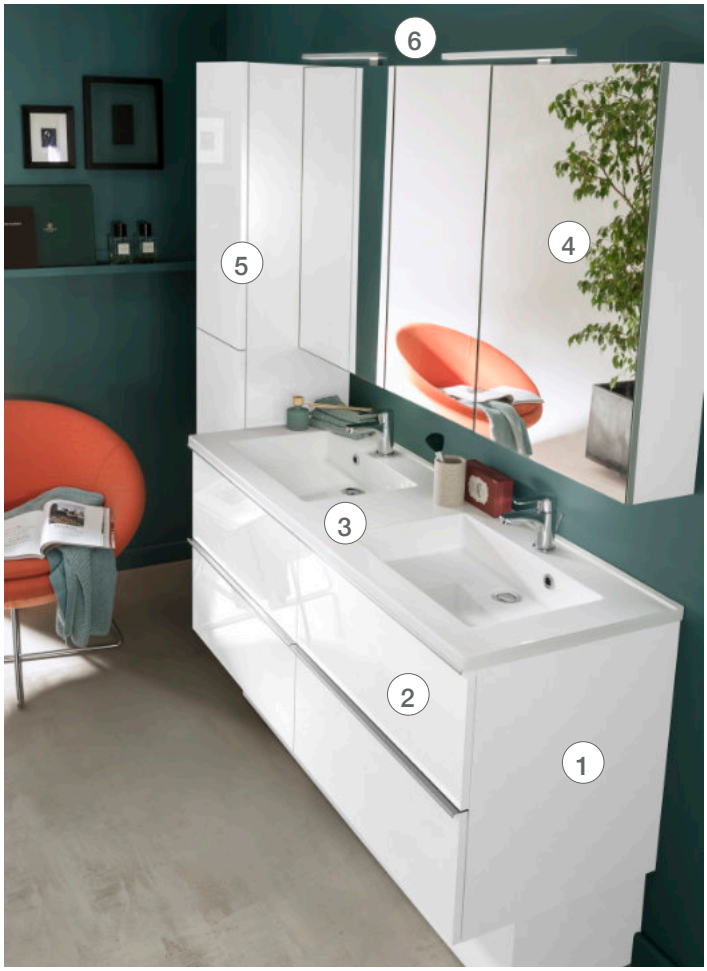

Meuble 140 cm sur socle- Option armoire miroitée - Coloris Blanc brillant

① **MEUBLE** sur pieds ou sur socle
Finition mélaminé 19 mm
Gamme de couleurs disponible sur www.culina.fr

② **CONFORT D'UTILISATION**
Tiroirs métal sortie totale - fermeture amortie (silencieuse)
Tiroir du haut équipé d'un range cosmétique.

③ **PLAN VASQUE**
Plan en Prismalite (ou composite) avec vasque moulée.
1 ou 2 vasques intégrées.
Profondeur 50 cm
Finition blanc brillant

④ **CHOIX DU MIROIR :**
Standard : Miroir paysagé H 80 cm ou Miroir H 110 cm.
En option : Armoire miroitée. Pour les meubles 80, 110, et 140 cm uniquement. Cotés couleur assortis à la façade du meuble. Voir documentation spécifique sur www.culina.fr

⑤ **EN OPTION : COLONNES**
H 168 - L 35 cm - Prof. 35 cm. Existe dans les coloris laqués.
Colonne porte pleine : 2 portes - 6 étagères
Colonne miroitée : 1 porte - 4 étagères en verre.

⑥ **ECLAIRAGE LED**
1 applique centrée sur chaque vasque
Applique Led - économie d'énergie
Classe II - IP 44 - Puissance 6 W - Convertisseur intégré dans le spot

Tiroirs métal sortie totale
Range cosmétique intégré

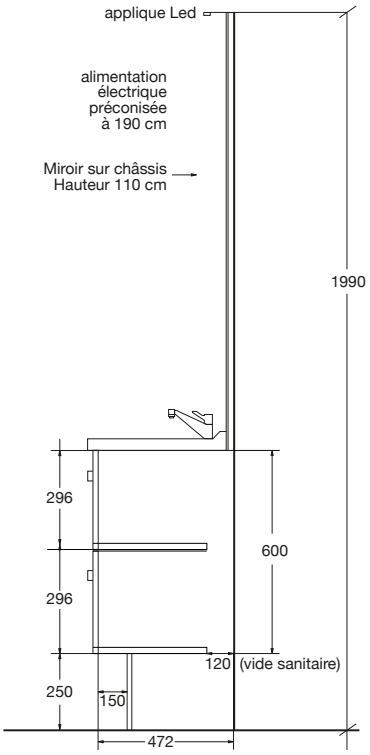

en-route-communication.com

S.A.S. SPMB CULINA - 118, rue de l'Initiative - ZA des Bousquets - 83390 CUERS
spmb@culina.fr - Tél. + 33 (0)4 94 13 81 00 - www.culina.fr
SAS au capital de 150 000 € - SIRET 809 260 458 000 25 - APE 4759A
TVA intracommunautaire FR 08 809 260 458

culina
cuisines ▪ salles de bains